SYMETRICS Bocca lavabo incasso senza piletta - Dark Platinum spazzolato

13 805 980

- sporgenza 220 mm
- bocca fissa
- Getto circolare con aria
- diametro foro 37 mm
- rosetta 60 x 60 mm
- ingresso 1/2"
- montaggio con attacco rapido
- portata max 7 l/min
- senza piombo

Per il comando Touchfree, per favore, ordinare eSet Touchfree CON o SENZA regolatore della temperatura

Prodotti complementari

raccordo angolare ad incasso - 35 085 970 90
●Profondità d'incasso max. 163 mm
●profondità d'incasso min. 90 mm

SYMETRICS Bocca lavabo incasso senza piletta - Dark Platinum spazzolato

13 805 980

mm [inches]

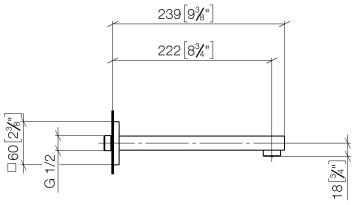

Diagramma di portata

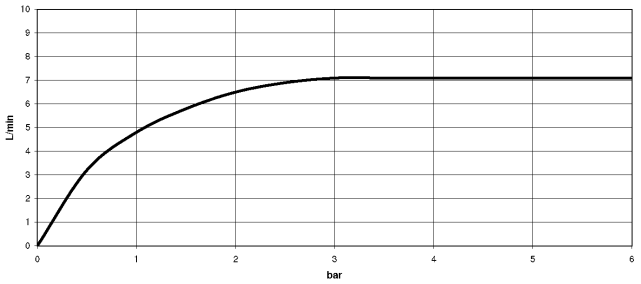

Certificati

LGA_18593. WRAS_1904065.

SYMETRICS Bocca lavabo incasso senza piletta - Dark Platinum spazzolato
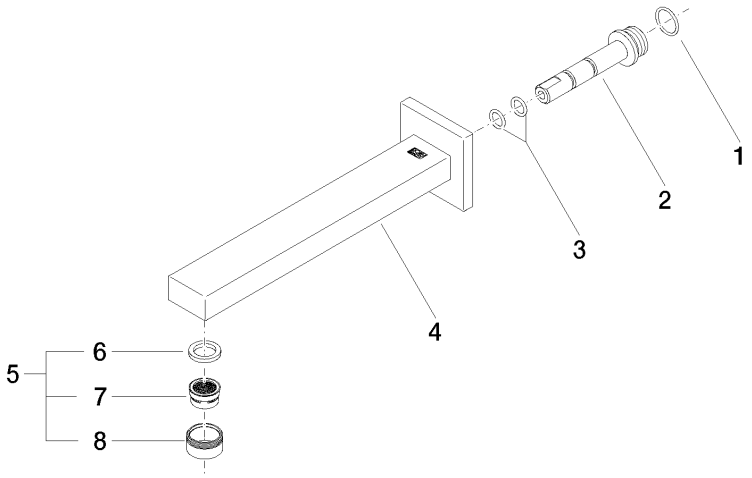
13 805 980